kmN.8S

Модульная разработка, высокая адаптируемость

ХАРАКТЕРИСТИКИ

Вращатель и патрон	
Грузоподъемность	28 000 фунтов (12 700 кг)
Внутренний диаметр шпинделя	4.9" (124 мм) штанга PWL
Работа патрона	закрытие посредством пружин, открытие гидравликой
Конечная передача	цепь HV 60-2 в масляной ванне
Гидравлический мотор	80 см3 реверсивный
Трансмиссия	двухскоростная, с высокой и низкой скоростью, механическая
Соотношение привода-вращателя	1:2
Смазка	смазка под давлением, фильтр и охладитель
Скорость	от 0 до 1 300 об./мин.

ФУНКЦИИ И ПРЕИМУЩЕСТВА

- Для наземных работ (имеется версия для подземных работ)
- Возможность транспортировки с помощью вертолета
- Изготовлена из стали (алюминия по запросу)
- Глубина бурения:
  800 м (2 625 футов) размер N
- Общий вес:
  8 420 фунтов (3 820 кг)

VersaDrill CANADA

kmN.8S
НАЗЕМНАЯ БУРОВАЯ УСТАНОВКА

Фильтрация
Абсолютный фильтр 10 микрон на возвратной линии (2)
Фильтр высокого давления (2)
Один грубый фильтр внутри гидравлического бака, на всасывании (2)

Гидравлический модуль	
Подвижной вращатель - Предел на вращателе крутящего момента	
Гидравлические насосы (2)	188 л/мин. (47 галлонов США/мин) при 1 800 об./мин. (макс. 4 000 фунт./кв.дюйм (275 бар) 136 л/мин (36 галлонов США/мин) при 1 800 об./мин. (макс. 4 000 фунт./кв.дюйм (275 бар)
Гидравлический бак с наддувом	55 галлонов США (208 л)
Масляной радиатор	охлаждение водой (воздушный охладитель предоставляется дополнительно)

Вес	
Силовая дизельная установка	1 400 фунтов (635 кг)
Гидравлический насос и бак	1 550 фунтов (703 кг) влажный
Панель управления	672 фунта (305 кг)
Бурильная головка	628 фунтов (285 кг)
Гидромотор бурильной головки	70 фунтов (32 кг)
Трансмиссия бурильной головки	85 фунтов (39 кг)
Трубодержатель	254 фунта (115 кг)
Рама подачи в сборе (вместе с удлинителем и шкивом)	1 545 фунтов (700 кг)
Основание мачты	500 фунтов (227 кг)
Лебедка ССК	460 фунтов (208 кг)
Гидравлические шланги	1 000 фунтов (454 кг)

Предельная глубина бурения		
*Размеры, рекомендованные для максимальной производительности	*B 2 3/16" (55,6 мм)	3 600 футов (1100 м)
	*N 2 3/4" (69,9 мм)	2 625 футов (800 м)
	H 3 1/2" (88,9 мм)	1 310 футов (400 м)
	P 4 5/8" (117,5 мм)	820 футов (250 м)
Предельная глубина бурения рассчитана для вертикальный скважин в 90 градусов и зависит от бурового инструмента, породы, технологии бурения и используемого оборудования.		
Рекомендуемый дизельный двигатель: 155 л.с. (112 кВ) при 2 100 об./мин.		

Рама подачи	
Ход вращателя	6" (1,83 м)
Скорость подъема	200 футов/мин. (61 м/мин.)
Скорость опускания	200 футов/мин. (61 м/мин.)
Тяговое усилие	28 000 фунтов (12 700 кг) при 4 000 об./мин.
Толкающее усилие	18 000 фунтов (8 165 кг) при 4 000 об./мин.
Возможный угол	от -8 до -90 градусов

Наземная мачта	
Скорость подъема	220 футов/мин. (67 м/мин.)
Скорость спуска	370 футов/мин. (113 м/мин.)
Тяговое усилие однопроводной линии	10 000 фунтов (4 500 кг) при 4 000 об./мин.
Длина тягового усилия штанги	20 футов (6 м)

Двухскоростная трансмиссия			
Скорость	**Соотно-шение**	**Оборотов в минуту**	**Максимальный крутящий момент**
НИЗКАЯ	3,46:1	0-361	2 098 фунтов*футов (2 840 Н*м) при 361 об./мин.
ВЫСОКАЯ	1:1	0-1 300	606 фунтов*футов (820 Н*м) при 1 300 об./мин.
Показания скорости и крутящего момента даны на примере гидравлического двигателя объемом 80 см^3 при 4 000 фунт./кв.дюйм (275 бар)			

Лебедка ССК	
Емкость троса (3/16" - 4,8 мм)	3 000 футов (915 м)
Тяговое усилие (пустой барабан)	2 000 фунтов (907 кг)
Тяговое усилие (полный барабан)	650 фунтов (295 кг)
Скорость регулируется в соответствии с требованиями	

РАЗМЕРЫ

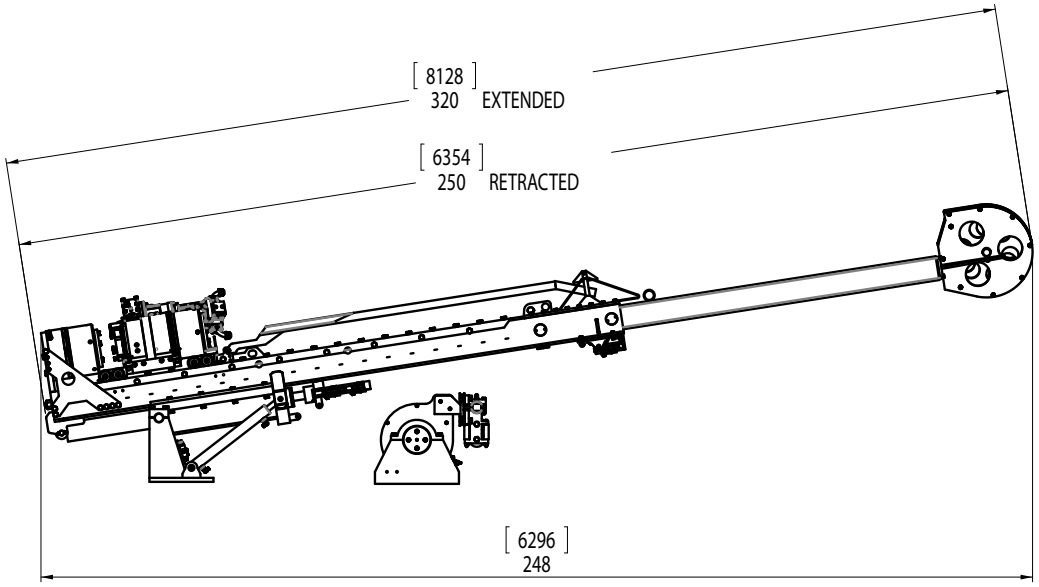

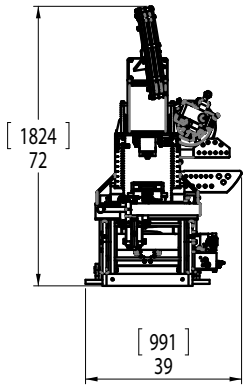

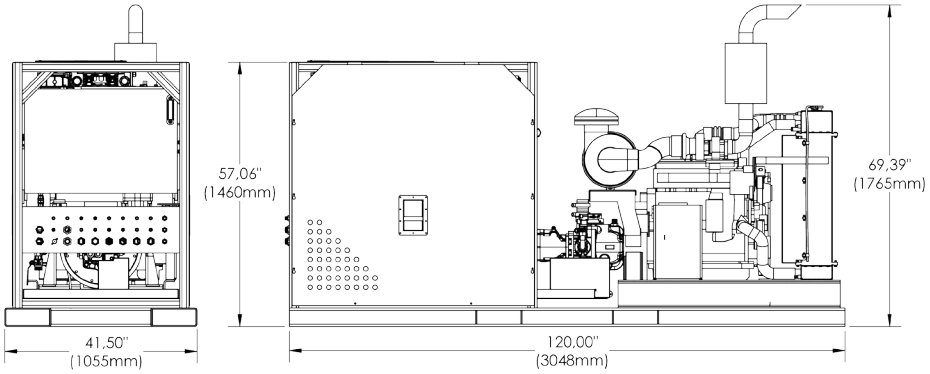

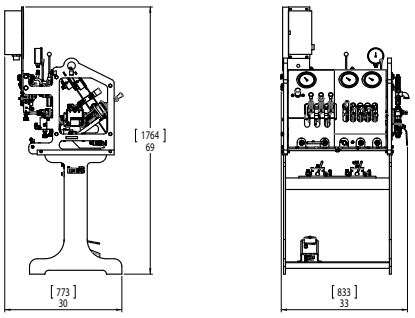

Versadrill Canada оставляет за собой право внесения изменений без уведомления.

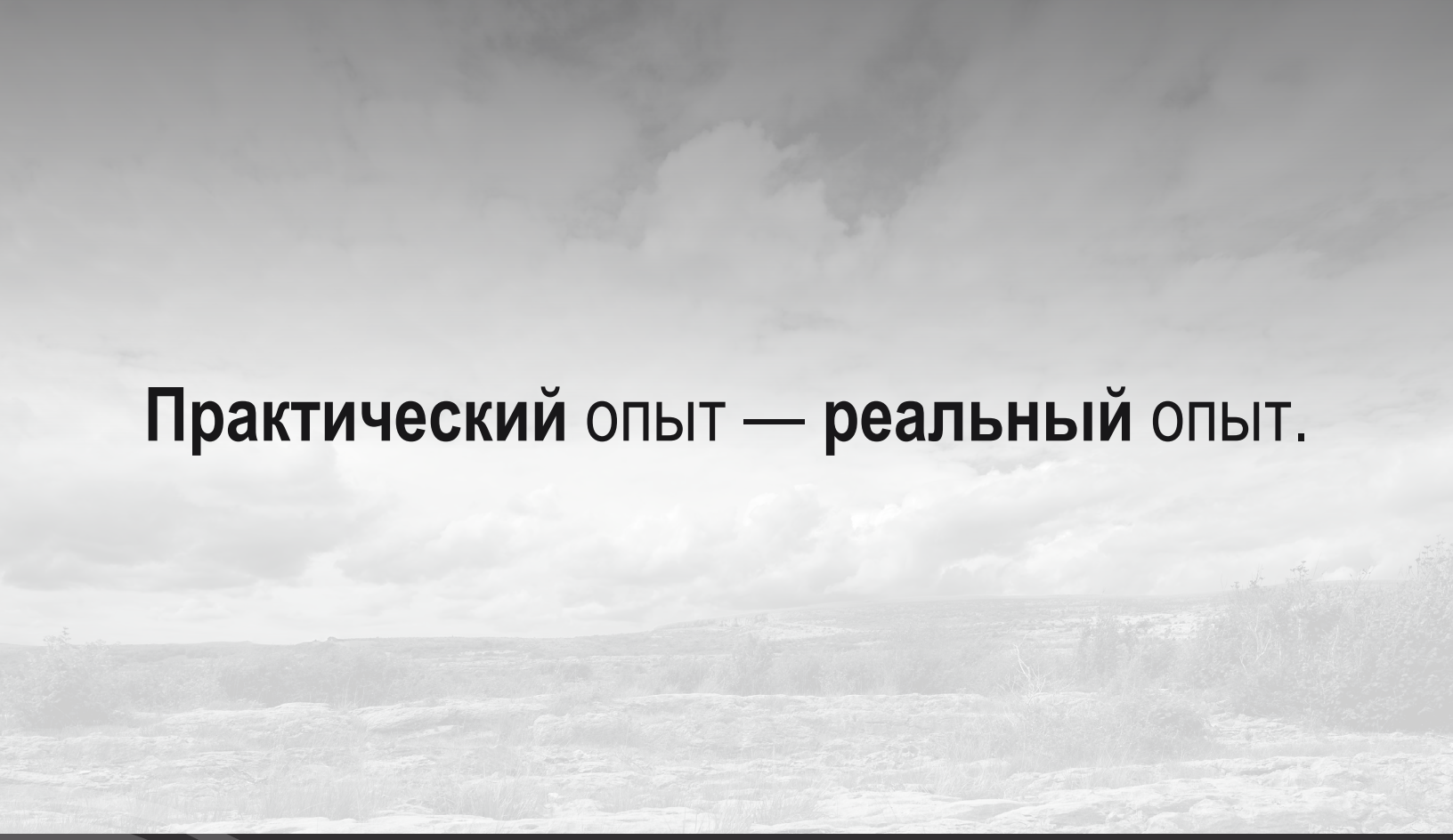

Практический опыт — **реальный** опыт.

Дистрибьютер:

ООО «ФОРГЕО»
197374, Санкт-Петербург,
ул Савушкина д.83, корпус 3,
БЦ «АНТАРЕС», офис 509
+7 812 384-24-07

ТОО «ФОРГЕО»
Республика Казахстан
г. Алматы, ул. Жандосова 1/1
+7 (727) 341-01-45,
+7 (771) 987-56-01

www.forgeo.info
info@forgeo.info

240, rue Gilbert-Bosse, Val-d'or, QC, Canada J9P 0H4

1 819 874-4404 info@versadrillcanada.com

versadrillcanada.com

Напечатано в Канаде. Февраль 2017 г.